Výpočet vnitřních sil ve 3D

6. srpna 2010

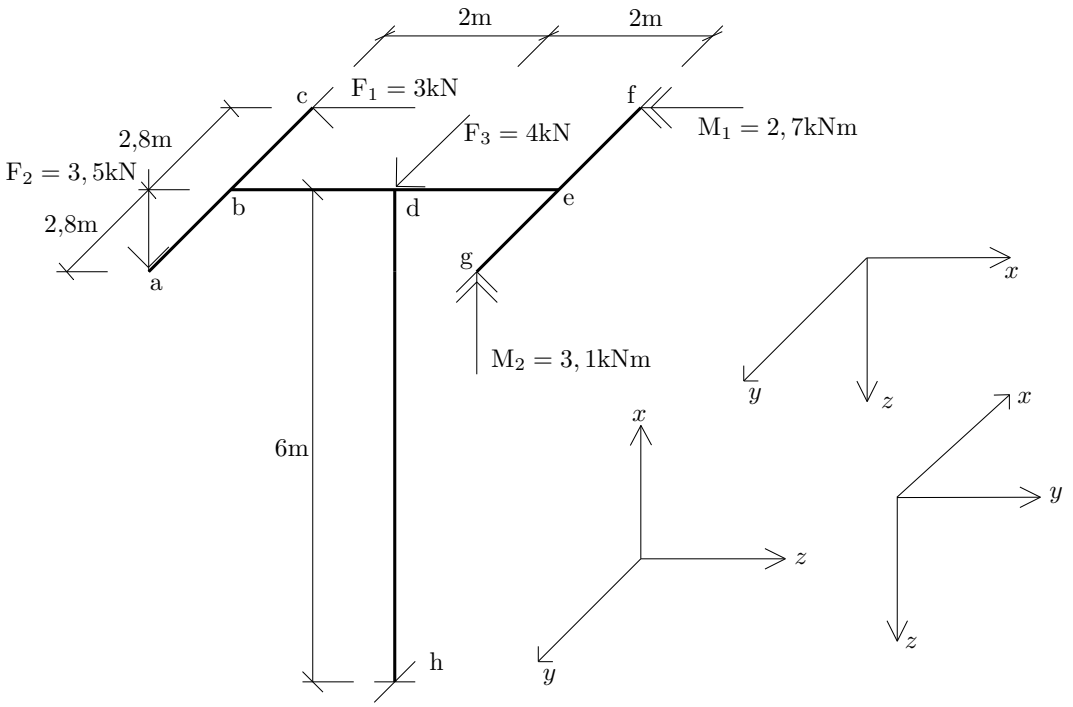

Obrázek 1: Zatěžovací schéma.

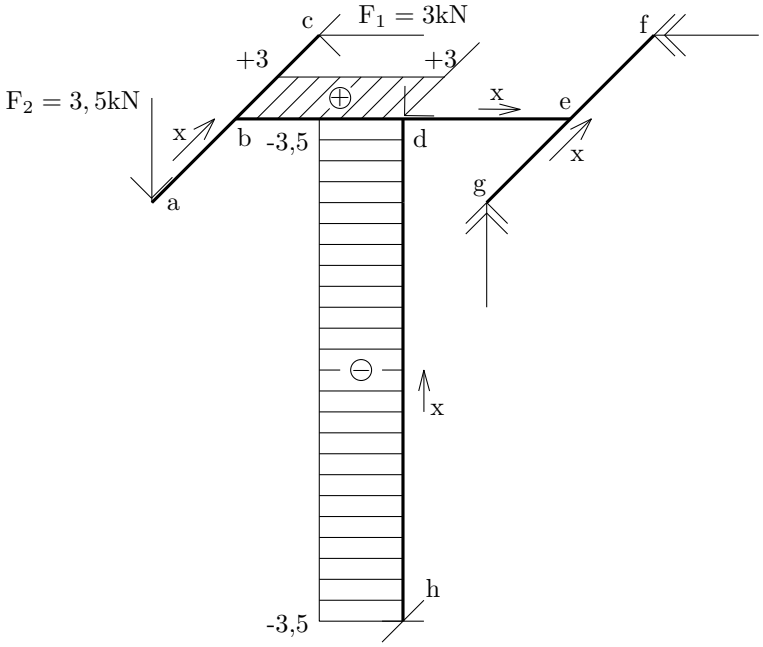

Obrázek 2: normmálové síly.

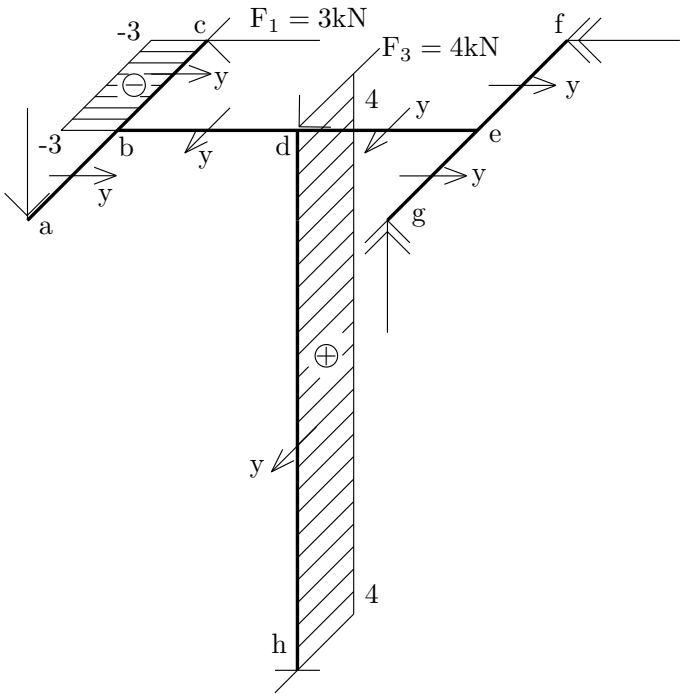

Obrázek 3: Posouvající síly Vy.

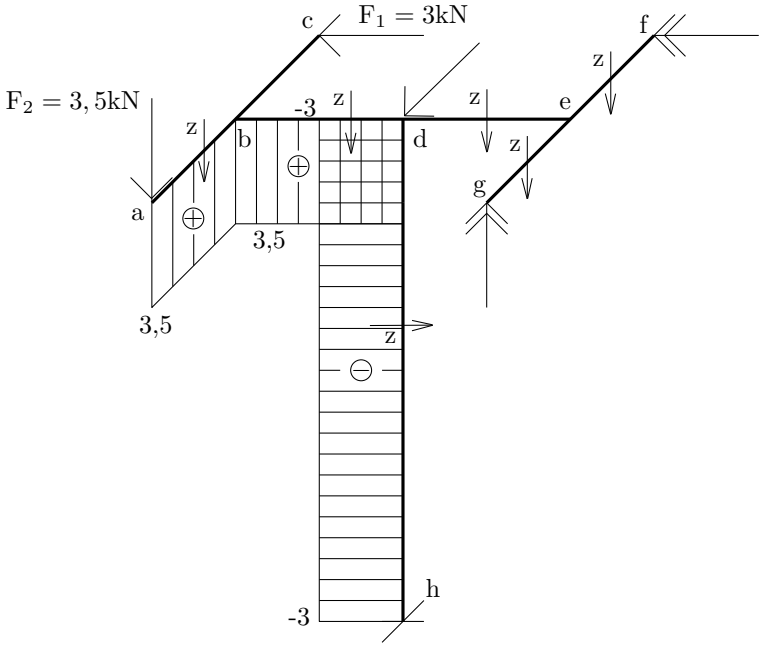

Obrázek 4: Posouvající síly Vz.

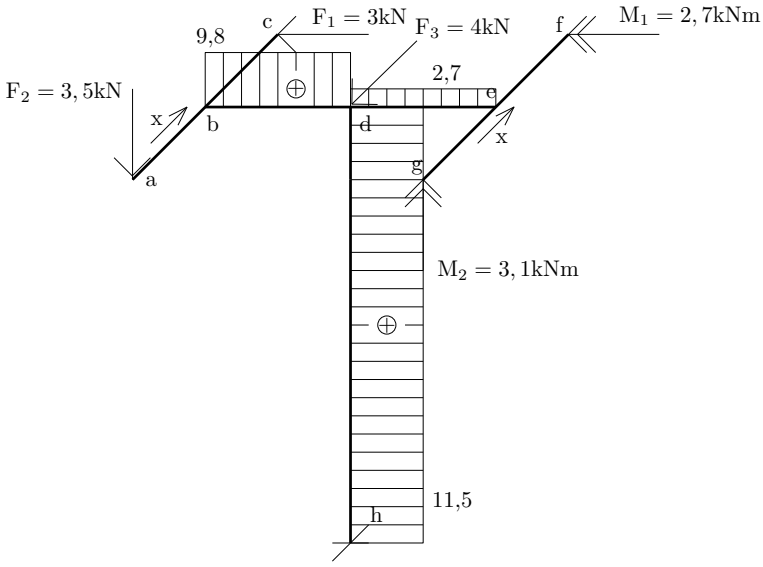

Obrázek 5: Kroutící moment Mx.

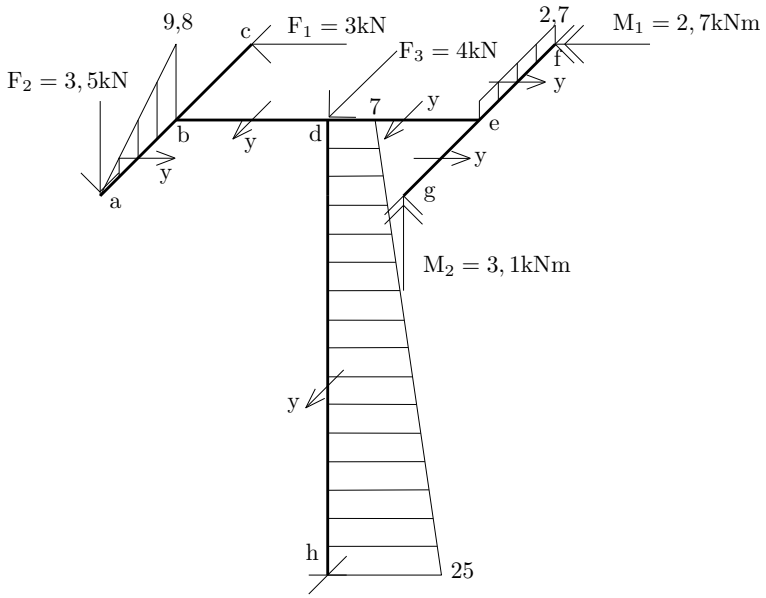

Obrázek 6: Ohybový moment My.

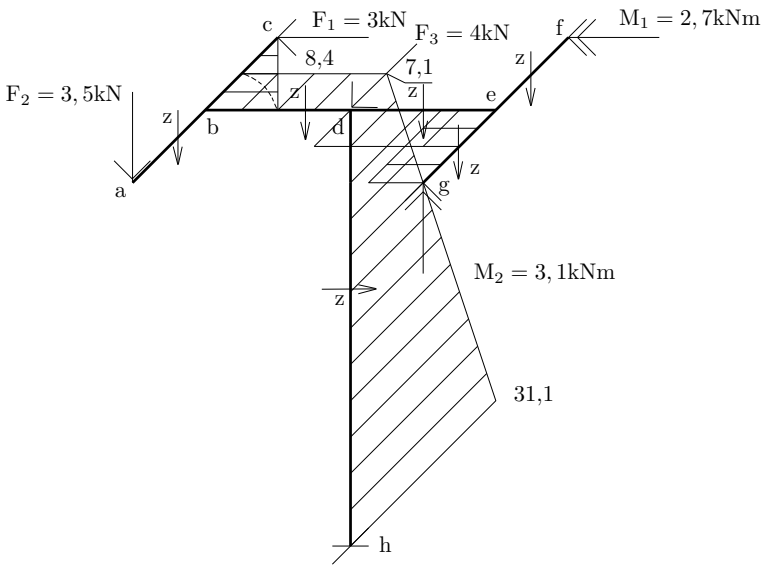

Obrázek 7: Ohybový moment Mz.